JVS-AVD01 (スタンダードモデル) 8MP H.265 Low Lux WDR IR Vandal Proof IP Dome

JVS-AVD01 は、800 万画素 CMOS を搭載した H.265 / H.264 両対応の ネットワークカメラです。

映像圧縮にH.265コーデックを採用し、H.264コーデックと比較時、最大50% の録画容量の削減、ネットワーク帯域幅の軽減を実現します。(削減 / 軽減率は撮影環境によって変動します)

赤外線 IR LED/IP66 防水に対応した設置場所を選ばないドームカメラで す。(Low Lux モデル;最低照度 0.04 ルクス)

主な特徴

- 8 メガピクセルプログレッシブスキャン CMOS 搭載
- Low Lux 対応 (最低照度 0.04 ルクス)
- トリプルストリーム対応 (H.265 または H.264)
- 3840x2160 解像度対応 (30fps)
- 耐衝撃性能 (IK10 規格準拠)
- 耐防塵防水機能 (IP66 規格準拠)
- デイナイト機能 (IR カットフィルターリムーバブル方式)
- Intelligent IR (照射距離 40m)
- WDR (ワイドダイナミックレンジ) 機能搭載
- 3 軸機構 (パン / チルト / 回転)
- センサー入力 x 1、アラーム出力 x 1
- microSD カードスロット搭載
- PoE / DC 12V 給電対応
- 1 方向音声対応
- フォグ除去
- 動作検知
- 撮影環境変化アラーム
- テキストオーバーレイ
- プライバシーマスク
- IP アドレスフィルタリング
- モバイル端末対応
- ONVIF (Profile S) 準拠
-

寸法

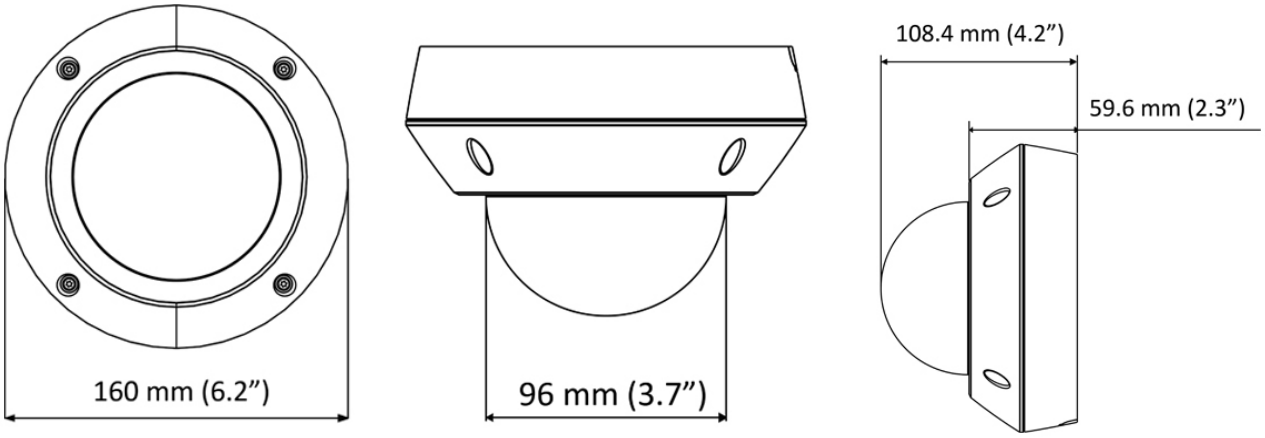

仕様

カメラ		
イメージセンサー		1/2.5” プログレッシブスキャン low lux CMOS
画面解像度		3840 (H) x 2160 (V)
最低被写体照度	カラー	0.05 Lux
	白黒	0.04 Lux
	IR ON	0 Lux
シャッタースピード		自動、マニュアル (1/30 ~ 1/8000 秒)
ホワイトバランス		自動、マニュアル (2800K ~ 8500K)
ゲインコントロール		自動
S / N 比		56dB
WDR		対応
ダイナミックレンジ		96db
レンズ		
メガピクセル		対応
デイナイト機能		対応 (IR カットフィルターリムーバブル方式)
レンズタイプ		バリフォーカル
焦点距離		3.3 ~ 12 mm
最大絞り		F/1.4
マウント		Ø 14 mm
イメージフォーマット		1/2.5''
画角 (水平)		106˚ ~ 42˚
レンズ操作	フォーカス	マニュアル (with lock)
	ズーム	マニュアル (with lock)
	レンズアイリス	P-iris
IR LED 数		20 個

最長 IR 照射距離		40 m
映像		
映像圧縮		H.265、H.264
映像ストリーミング		トリプルストリーム対応 ストリーム 1 : H265 または H.264 ストリーム 2 : H.264 ストリーム 3 : H.264
フレームレート		30 fps (3840 x 2160) * フレームレートとパフォーマンスは接続数やデータのビットレートによって異なります。
画像設定		明るさ、コントラスト、シャープネス、ガンマ値、ホワイトバランス、フリッカー、画像方向、シャッタース ピード、D / N 感度、バックライト補正、WDR (ワイドダイナミックレンジ)、デフォグ
映像解析		動作検知、撮影環境変化アラーム
音声圧縮		G.711
音声対応		1 方向音声
センサー入力		入力 × 1 (無電圧接点)
センサー出力		デジタル出力 × 1 (200 mA 5V DC)
映像解像度		
メイン ストリーム	4:3	2560 x 1920, 2048 x 1536, 1600 x 1200, 1280 x 960
	16:9	3840 x 2160 (デフォルト), 2560 x 1440, 1920 x 1080, 1280 x 720
サブ ストリーム	4:3	1024 x 768, 640 x 480, 320 x 240
	16:9	1280 x 720, 640 x 360 (デフォルト)
サード ストリーム	4:3	640 x 480, 320 x 240
	16:9	640 x 360 (デフォルト)
ネットワーク		
インターフェース		10 / 100 Ethernet
プロトコル		DHCP、DynDNS、FTP、HTTP、HTTPS、NTP、ONVIF (Profile S)、RTSP、SMTP、TCP、 UDP
機構部		
動作温度計測		対応
カメラ アングル調整	パン	0˚ ~ 350˚
	チルト	0˚ ~ 75˚
	回転	0˚ ~ 340˚
	電源	2 ピンターミナルブロック (DC12V,3A)、PoE
	イーサネット	イーサネット (10 / 100 Base-T)、RJ-45
	音声	入力 ×1 (内蔵マイクまたは電源付き外部マイク) 出力 ×1 (3.5 mm ステレオフォンジャック) ***現在は使用できません**

	デジタル I / O	I/O 専用線
	ローカル ストレージ	Micro SD カードスロット (SD / SDHC / SDXC / UHS-I、Class 10 推奨) * UHS-II カード形式には非対応。
LED インジケーター		2LED: 電源 / ステータス
共通		
動作温度	起動時	-20˚C ~ 50˚C
	稼動時	-30˚C ~ 50˚C
動作湿度		10% ~ 90% (結露無きこと)
電源		12V DC（ オプション ） / PoE (IEEE 802.3af)
最大消費電力		11.04 W
寸法		Ø 160 x 108.4 mm
重量		1.2 kg
防水 / 防滴		IP66
耐衝撃性		IK10
認証		CE、FCC、RCM、LVD、RoHS 準拠
Power over Ethernet		
PoE Standard		PoE (IEEE 802.3af Power over Ethernet / PD)
PoE 給電タイプ		End-Span および Mid-Span
PoE 電源出力		Per Port 48V DC、350 mA. 最大 15.4 ワット
Webインタフェース		
対応		Web ブラウザ
メンテナンス		Web ブラウザ、専用ユーティリティ
Web ブラウザからのアクセス		ライブ表示、映像録画、映像品質変更、帯域幅設定、スナップショット、音声、ピクチャ・イン・ピク チャ、プライバシーマスク、ビデオ印字
言語		英語 / 日本語 / 中国語
アプリケーション		
管理ソフトウェア		GV-DVR / NVR (V8.7.4.0)、GV-VMS (V17.1.0.0)、GV-Control Center (V3.5.0.0) GV-Edge Recording Manager (V1.3.0.0)、GV-Recording Server (V1.3.0.0)、 GV-Video Gateway (V1.3.0.0)
スマートデバイス		GV-Eye (iOS および Android)
ライブ表示		ブラウザ (IE)、モバイルアプリ
専用遠隔監視ソフトウェア		GV-Control Center

注:

1. 管理ソフトウェアにカメラ対応(パッチ)ファイルを適用する必要があります。
2. ネットワークの状態や設置環境によってデータの転送速度は変動します。
3. 仕様は予告なく変更となる場合がございます。